ÉLECTRODES IRRÉGULIÈRES

Électrodes amincies

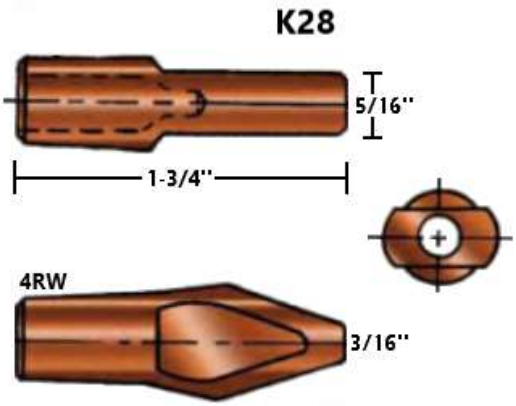

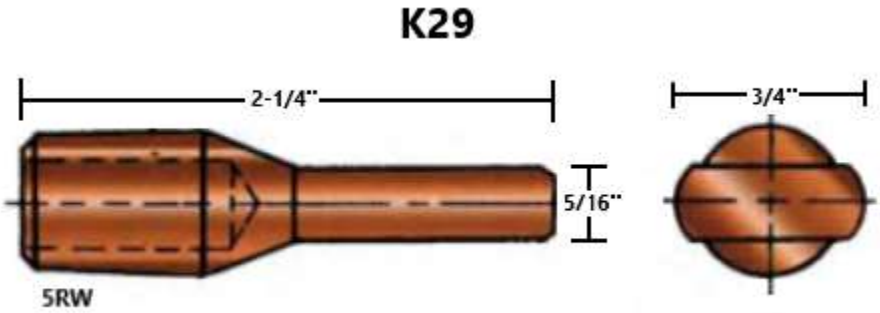

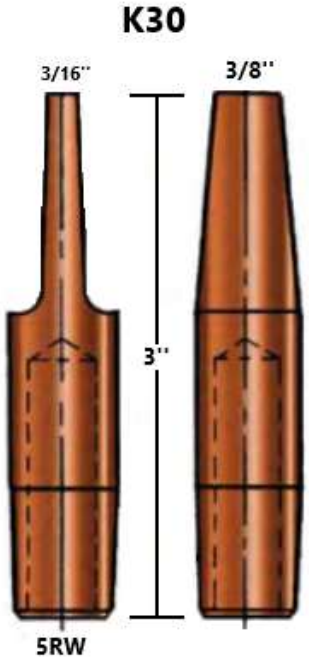

Électrodes à simple courbure

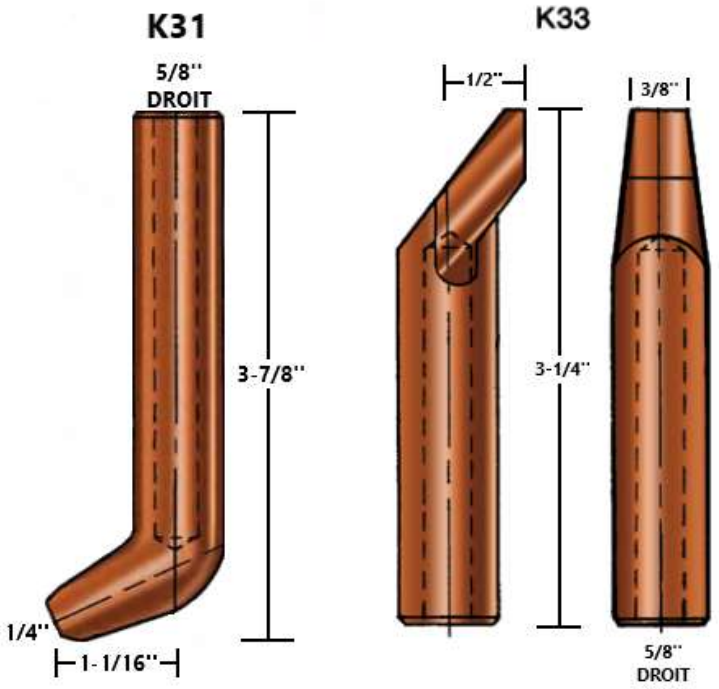

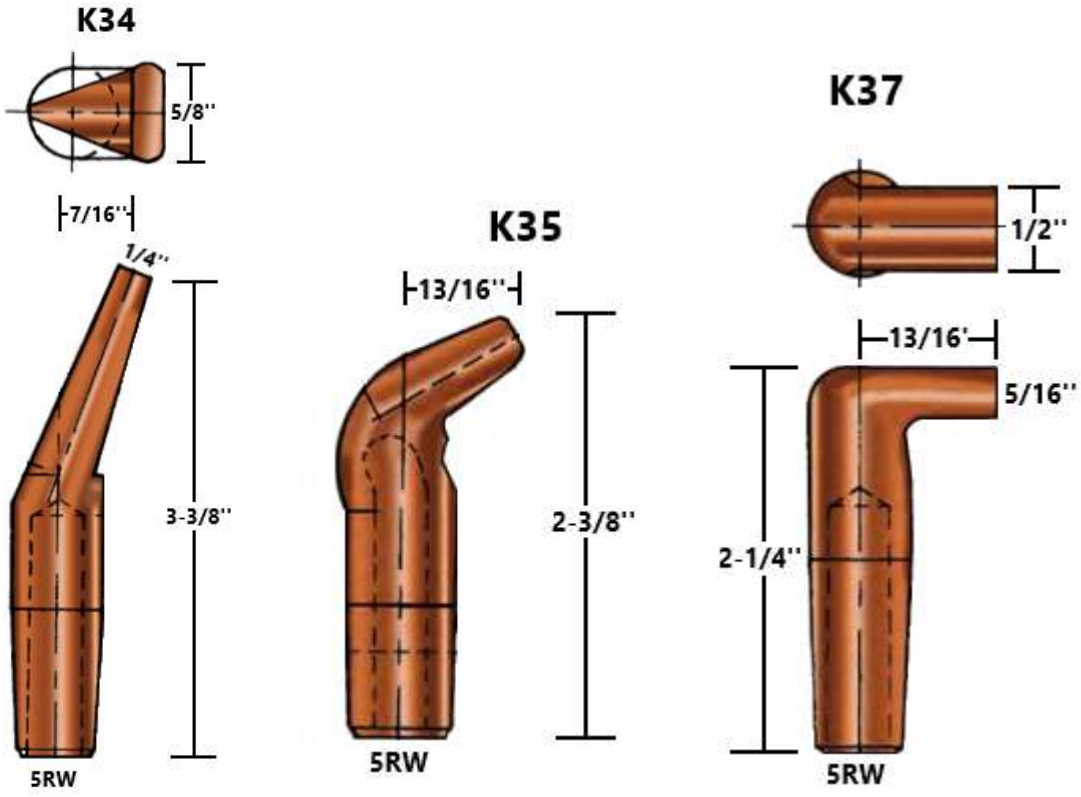

Électrodes à double courbure

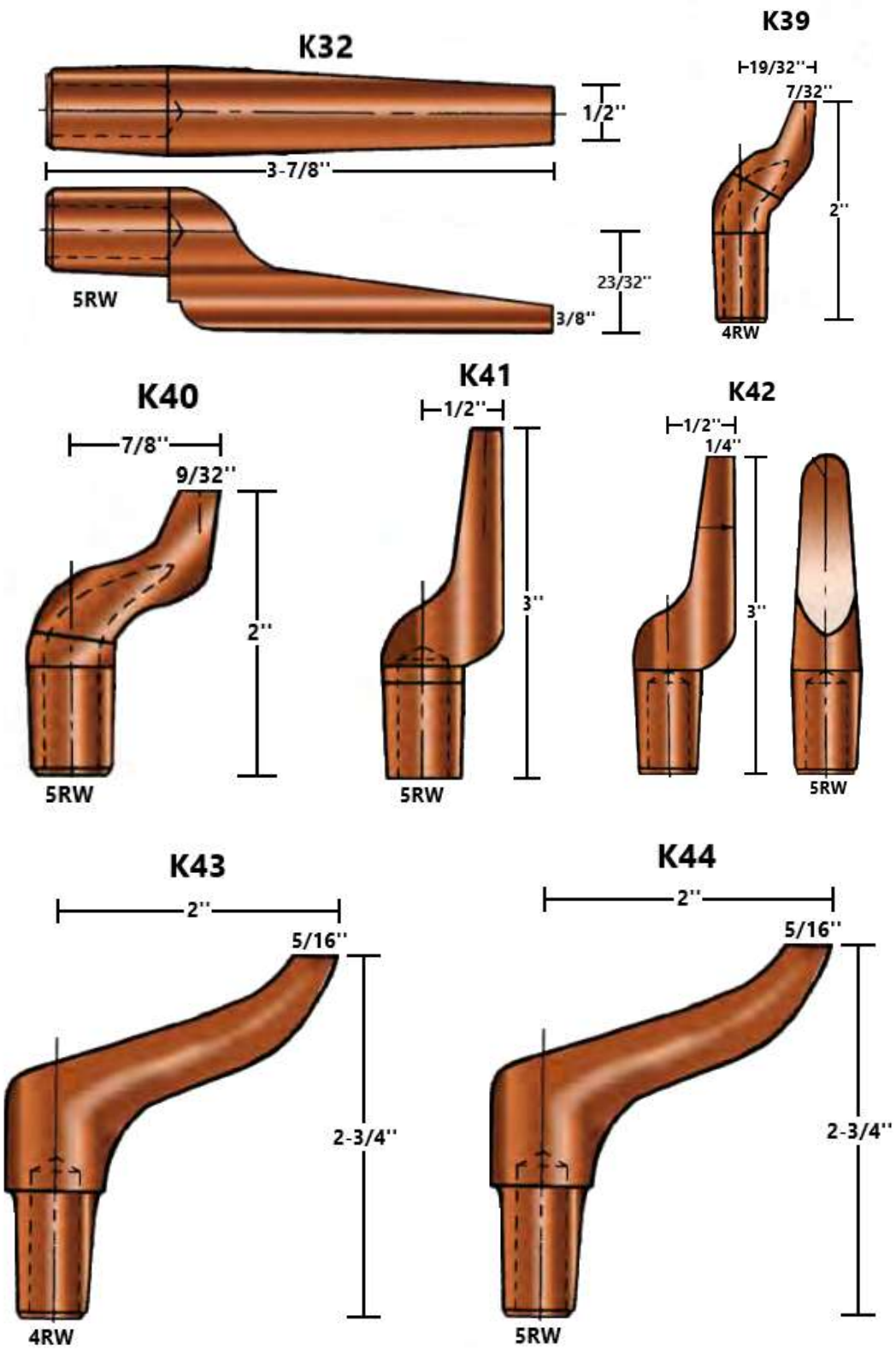

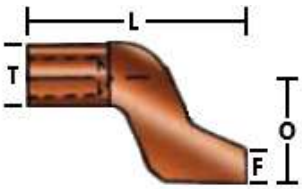

No	Longueur L	Cône (taper) T	Décalage O	Diamètre face soudure F
K45	2''	4RW	19/32''	1/4''
K46	2''	5RW	7/8''	5/16''
K47	2-3/8''	7RW	7/8''	1/2''

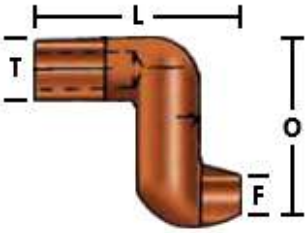

No	Longueur L	Cône (taper) T	Décalage O	Diamètre face soudure F
K48	2''	4RW	1-1/4''	3/8''
K49	2-3/8''	4RW		3/8''
K50	2''	5RW		3/8''
K51	2-3/8''	5RW		3/8''
K52	2-3/8''	7RW		1/2''
K53	2-3/4''	7RW		1/2''

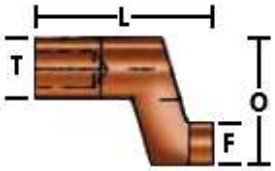

No	Longueur L	Cône (taper) T	Décalage O	Diamètre face soudure F
K54	1-3/4''	4RW	25/32''	7/16''
K56	1-3/4''	5RW	25/32''	7/16''

K57

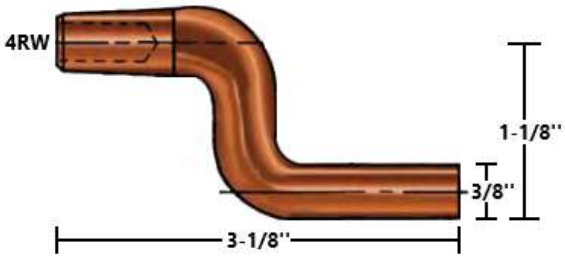

K58

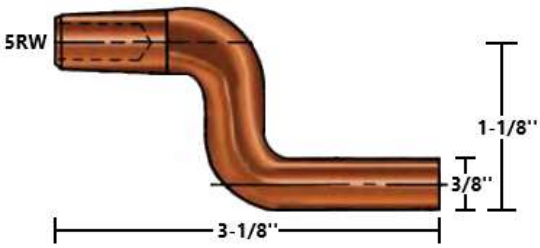

K59

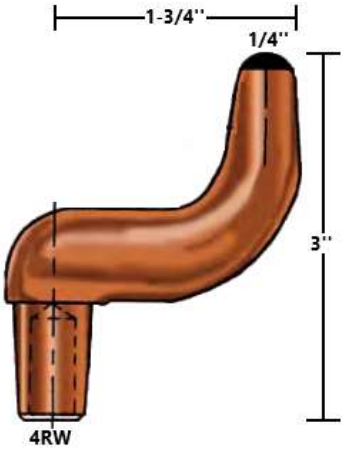

K60

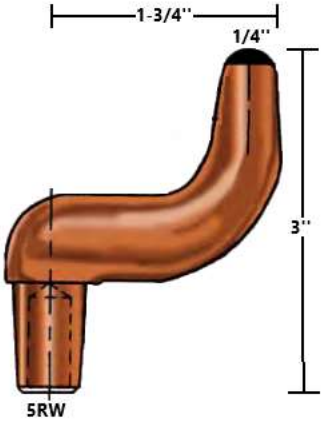

K61

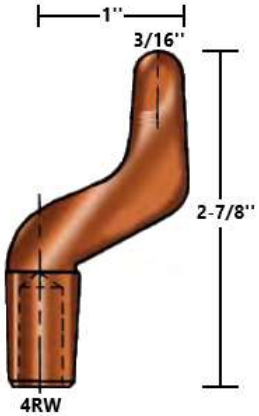

K62

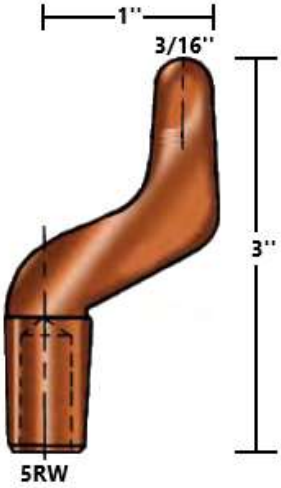

K63

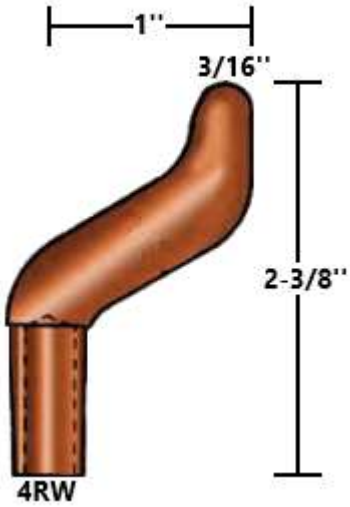

K65

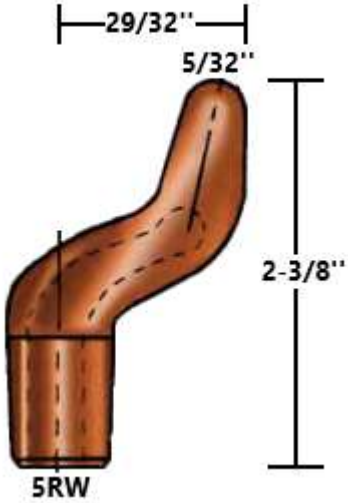
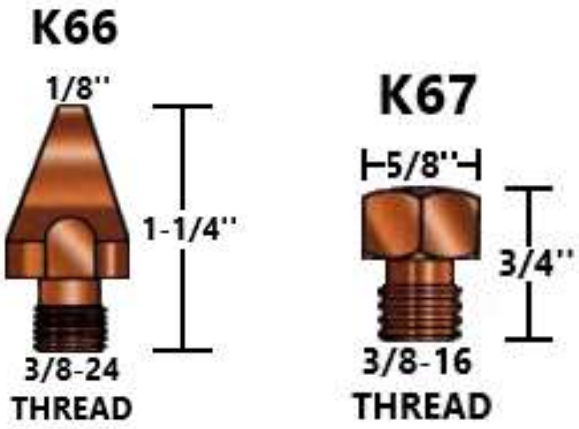
Électrodes vissables