ÉLECTRODES À SURFACE PLATE

Surface ronde

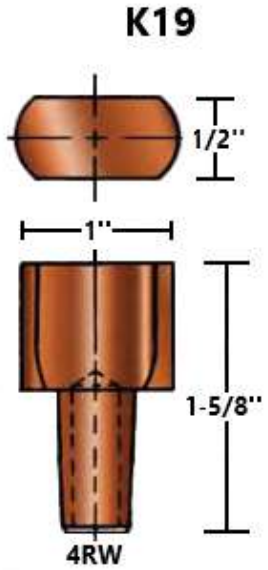

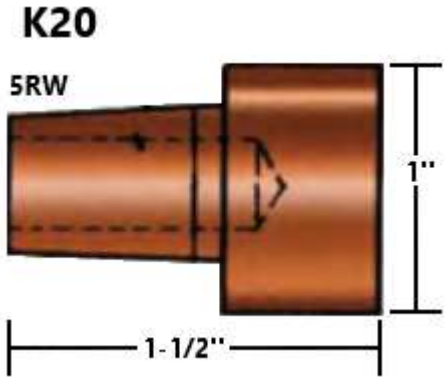

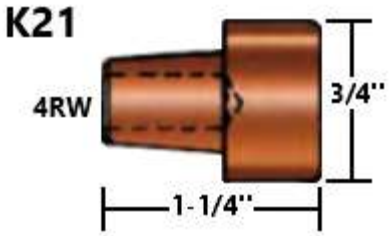

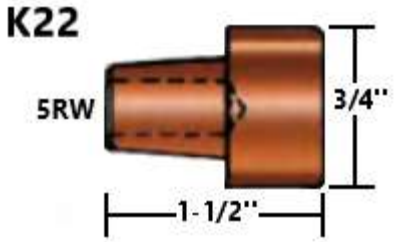

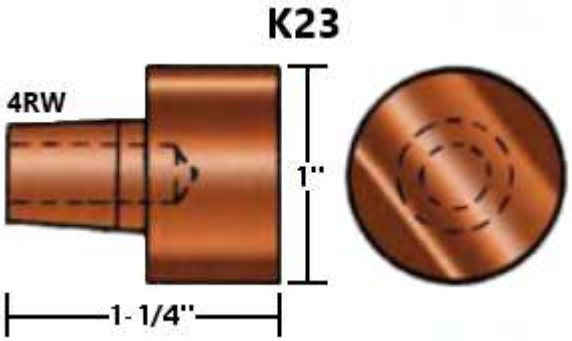
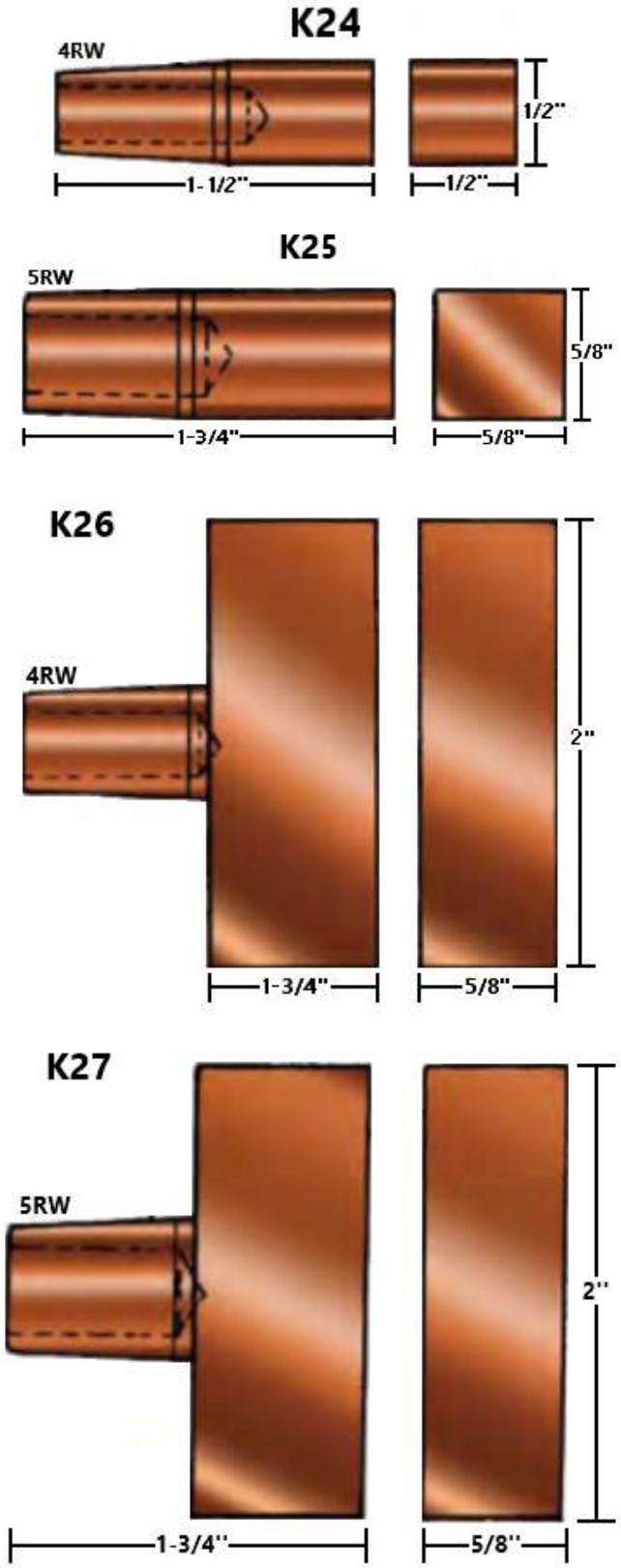
Surface rectangulaire