CONTRÔLEUR ALPHA 2

FICHE TECHNIQUE	
Gamme d'opération carte mise à feu	110/208/220/240/380/440/575Vac
Alimentation	110 VAC 50/60Hz Auto ajustable / 1 Ph
Programmation	Accès complètement digital par touches tactiles et afficheur à 7 segments double
Température d'opération	1°C à 70°C
PARAMÈTRES	
Accostage (Squeeze)	0 à 99 cycles
Temps de soudage (Time)	1 à 99 cycles
Retenue (Hold)	0 à 99 cycles
Temps mort entre intervalle (Off)	0 à 99 cycles
Contrôle de courant (Heat)	20 à 90%
Sélecteur de cycle	Simple ou répétitif
Signaux d'entrée	Initialisation, 2e stage et/ou confirmation de pression
Signaux de sorties	Contact N/O pour valve pneumatique
Soudure (Weld / No weld)	Marche / Arrêt
S.C.R.	90A, 160A, 250A
Caractéristiques	- Mise à feu synchronisée - Entrée disponible pour confirmation de pression et/ou utilisation du 2e stage - Protection thermostatique des S.C.R. possible - Protection contre les surtensions transitoires - Entièrement numérique - Contrôle par microprocesseur - Protection des paramètres par mot de passe
Options	- Économiseur d'eau - Pulseur - 16 programmes - Courant constant
DIMENSIONS	

Unité de contrôle avec boîtier 12’’(H) X 12’’(L) X 6’’(P)	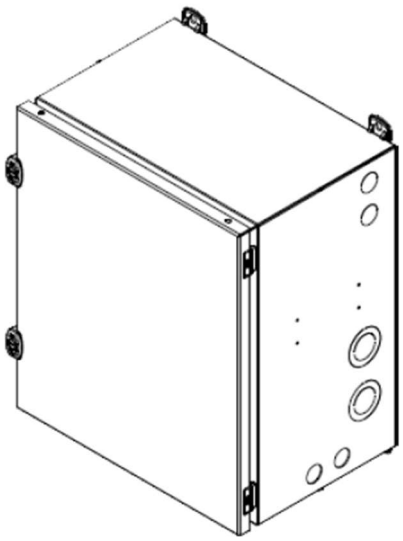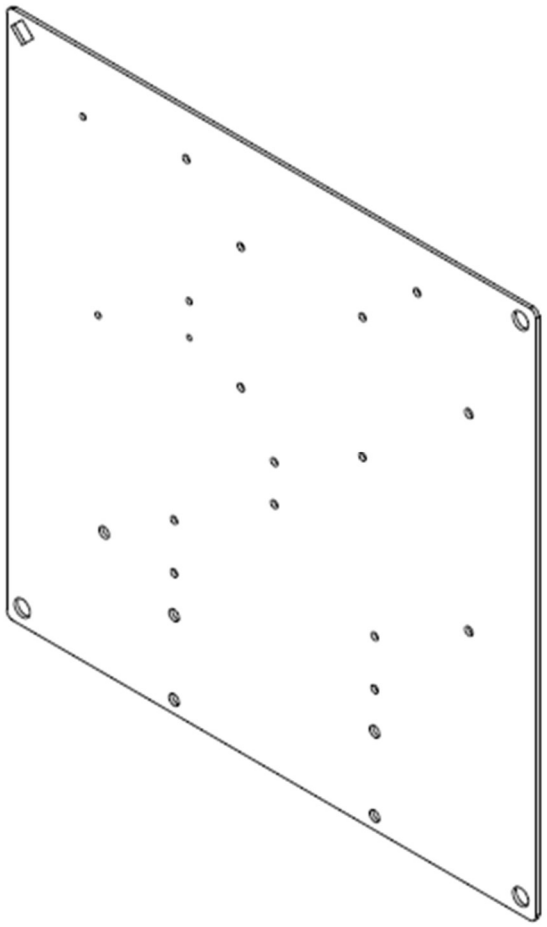
Unité de contrôle sans boîtier 10.88’’(H) X 10.88’’(L)